Bomba tipo GP-GP/M 11-21
Pump type GP-GP/M 11-21

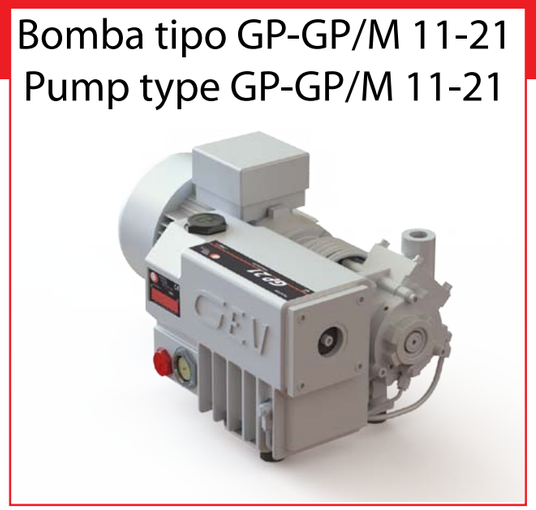

50 Hz

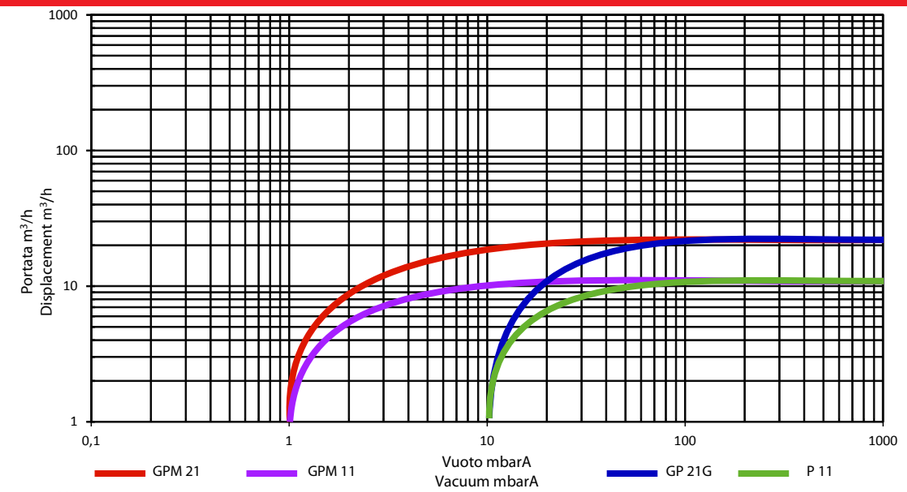

60 Hz

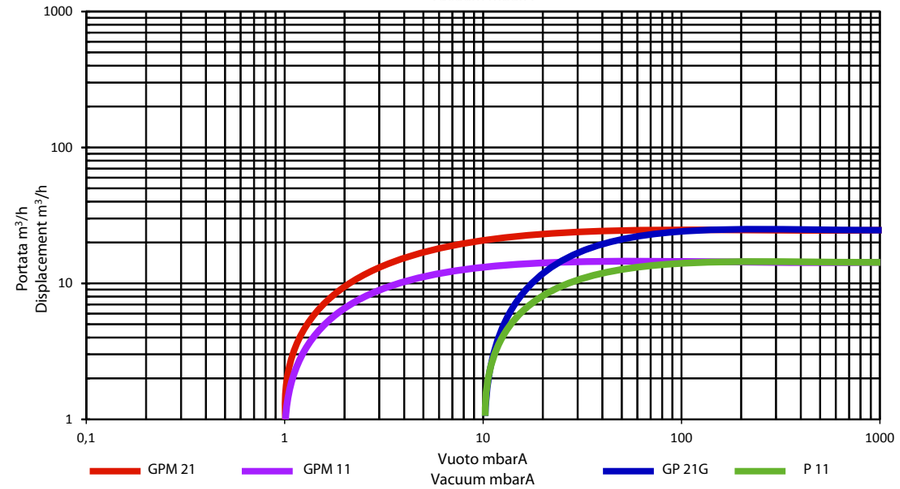

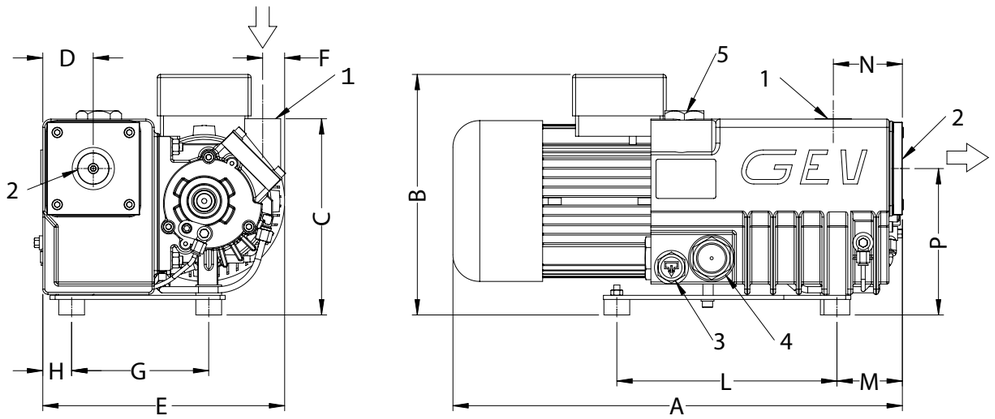

1 Aspiracion
2 Descarga
3 Tapón de drenaje de aceite
4 Visor de nivel de aceite
5 Tapón de llenado de aceite

1 Suction
2 Discharge
3 Oil discharge plug
4 Oil sight glass
5 Oil fill up plug

		Bomba tipo/Frecuencia Pump type/Frequency							
		GP11 50Hz	GP11 60Hz	GP/M 11 50Hz	GP/M 11 60Hz	GP21 50Hz	GP21 60Hz	GP/M 21 50Hz	GP/M 21 60Hz
Dimensiones (mm) Dimensions (mm)	A	440	440	440	440	440	440	440	440
	B	235	235	235	235	235	235	235	235
	C	190	190	190	190	190	190	190	190
	D	60	60	60	60	60	60	60	60
	E	250	250	250	250	250	250	250	250
	F	20	20	20	20	20	20	20	20
	G	131	131	131	131	131	131	131	131
	H	40	40	40	40	40	40	40	40
	L	210	210	210	210	210	210	210	210
	M	65	65	65	65	65	65	65	65
	N	65	65	65	65	65	65	65	65
	O	210	210	210	210	210	210	210	210
	P	150	150	150	150	150	150	150	150

			Bomba tipo/Frecuencia Pump type/Frequency							
			GP11 50Hz	GP11 60Hz	GP/M 11 50Hz	GP/M 11 60Hz	GP21 50Hz	GP21 60Hz	GP/M 21 50Hz	GP/M 21 60Hz
Caudal nominal	Displacement	m³/h	11	13	11	13	21	25	21	25
Vacío final	Ultimate vacuum	mbar	10	10	1	1	10	10	1	1
Ruido medio sin lastre	Noise level without gas ballast	db (A)	59	61	59	61	62	64	62	64
Vacío final con gas lastre	Ultimate vacuum with gas ballast	mbar	14	14	1,5	1,5	14	14	1,5	1,5
Cantidad máxima de vapor de agua aceptable con gas lastre	Max water vapour quantityacceptable with gas ballast	kg/h	0,1	0,3	0,1	0,3	0,3	0,7	0,3	0,7
Tensión estándar	Standard voltage	V	230/400	460	230/400	460	230/400	460	230/400	460
Potencia motor	Motor power	kW	0,55	0,75	0,55	0,75	0,75	1,1	0,75	1,1
Velocidad de rotación	R.P.M.	g/1'	1450	1750	1450	1750	2800	3400	2800	3400
Peso (incluido aceite)	Weight with oil	kg	19	19	19	19	20	20	20	20
Cantidad de aceite (min/max)	Oil quantity (min/max)	l	0,5	0,5	0,5	0,5	0,5	0,5	0,5	0,5
Rosca aspiración	Inlet connection		½" GAS	½" GAS	½" GAS	½" GAS	½" GAS	½" GAS	½" GAS	½" GAS
Rosca salida	Outlet connection		1" GAS	1" GAS	1" GAS	1" GAS	1" GAS	1" GAS	1" GAS	1" GAS